Litinové spony

obrázek	index	vnitř. prům. hadice [mm]	vnitř. prům. objímky [mm]	pracovní tlak [bar]	popis
	MU-1352	13	17 ÷ 22	16	Dvoudílná objímka. Materiál: galv. litina.
	MU-1353	19	27 ÷ 32	16	
	MU-1302	13	20 ÷ 29	16	Dvoudílná objímka dle DIN 20039 A. Materiál: galv. litina.
	MU-1303	19	28 ÷ 34	16	
	MU-1304	25	32 ÷ 40	16	
	MU-1305	32	39 ÷ 49	16	
	MU-1306	38	48 ÷ 60	16	
	MU-1307	50	60 ÷ 76	16	
	MU-1308	63	77 ÷ 94	16	
	MU-1309	75	94 ÷ 115	16	
	MU-1310	89	115 ÷ 145	16	
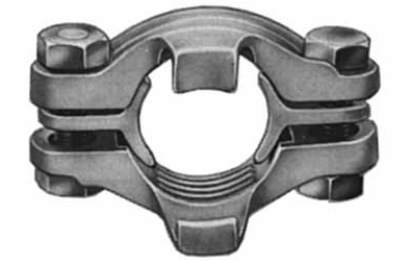	MU-1322	13	22 ÷ 29	25	Dvoudílná objímka dle DIN 20039 B s úchytkami na pojistný prstenec. Materiál: galv. litina.
	MU-1323	19	28 ÷ 33	25	
	MU-1324	25	35 ÷ 42	25	
	MU-1325	28	40 ÷ 47	25	
	MU-1326	35	48 ÷ 60	25	
	MU-1327	42	53 ÷ 68	25	
	MU-1328	50	58 ÷ 76	25	
	MU-1329	65	75 ÷ 88	25	
	MU-1330	75	90 ÷ 110	25	Třídílná objímka dle DIN 20039 B s úchytkami na pojistný prstenec. Materiál: galv. litina.
	MU-1331	105	110 ÷ 135	25	
	MU-1333	150	170 ÷ 190	25	

Montážní spony dle EN 14420-3 (DIN 2817), EN 14423 (DIN 2826)

Materiál spony: SS (ocel AISI 316), Ms (mosaz), Al (hliník),
Pracovní tlak: 25 bar, do 100 bar (EN 14423)

Montážní spona je určena k uchycení hadice na koncovky s pojistným prstencem
DN - vnitřní průměr hadice x síla stěny hadice.
Objímky RS-636..., RS-637... (14420-3) určeno pro standardní koncovky (hladké)
Objímky RS-635..., (EN 14423) určeno pro vysokotlaké koncovky a parní hadice (vrapované)

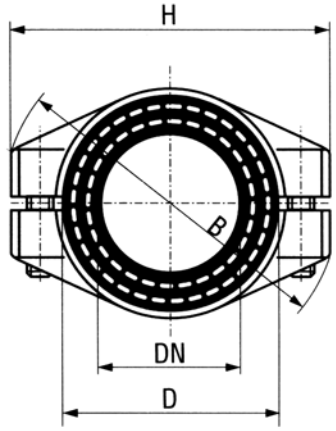

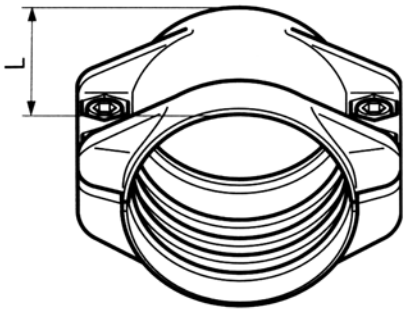

index	DN [mm]	D min-max [mm]	materiál	rozměry [mm] H	B	L	šroub	hmot-nost [kg]
RS-636013005020	13 x 5	22 ÷ 24	SS	56	59	50	4 x M6 x 20	0,25
RS-636013005030			Ms					0,27
RS-636013005040			Al					0,11
RS-635013005030			Ms	54	57	65		0,37
RS-635013006020	13 x 6	24 ÷ 26	SS					0,32
RS-635013006030			Ms					0,34
RS-635013007030	13 x 7	26 ÷ 28	Ms					0,31
RS-636019006020	19 x 6	30 ÷ 33	SS	65	68	50	4 x M6 x 20	0,31
RS-636019006030			Ms					0,31
RS-636019006040			Al					0,13
RS-635019006030			Ms	67	70	65	4 x M8 x 25	0,54
RS-635019007020	19 x 7	32 ÷ 34	SS	70	73			0,50
RS-635019007030			Ms					0,56
RS-636025006020	25 x 6	36 ÷ 39	SS	73	75	50	4 x M6 x 20	0,33
RS-636025006030			Ms					0,33
RS-636025006040			Al					0,14
RS-635025007030	25 x 6,5	37 ÷ 39	Ms	76	79	65	4 x M8 x 25	0,55
RS-635025008020	25 x 7,5	39 ÷ 41	SS	80	83			0,63
RS-635025008030			Ms					0,68
RS-636025008030	25 x 8	40 ÷ 43	Ms	76	79	50	4 x M6 x 20	0,38
RS-636025008040			Al					0,14
RS-635025009030	25 x 8,5	41 ÷ 43	Ms	80	83	65	4 x M8 x 25	0,65
RS-636032006020	32 x 6	43 ÷ 46	SS	75	77	50	4 x M6 x 20	0,35
RS-636032006030			Ms					0,41
RS-636032006040			Al					0,15
RS-635032006030			Ms	86	89	77	4 x M8 x 25	0,87
RS-636032008030	32 x 8	47 ÷ 50	Ms	83	85	50	4 x M6 x 20	0,41
RS-636032008040			Al					0,15
RS-635032008020			SS	88	90	77	4 x M8 x 25	0,72
RS-635032008030			Ms					0,78
RS-636032010030	32 x 10	50 ÷ 53	Ms	84	86	50	4 x M6 x 20	0,49
RS-636032010040			Al					0,17
RS-635032010030			Ms	95	97	77	4 x M8 x 25	0,83
RS-636035006040	35 x 6	47 ÷ 50	Al	83	85	50	4 x M6 x 20	0,15
RS-636038007020	38 x 6,5	50 ÷ 52	SS	83	85	50	4 x M6 x 20	0,38
RS-636038007030			Ms					0,43
RS-636038007040			Al					0,16
RS-636038008030	38 x 8	53 ÷ 56	Ms	85	87			0,50
RS-636038008040			Al					0,18
RS-635038008020			SS	102	107	90	4 x M10 x 40	1,30
RS-635038008030			Ms					1,40
RS-636038010030	38 x 10	57 ÷ 60	Ms	90	92	50	4 x M6 x 20	0,50
RS-636038010040			Al					0,18
RS-635038010030			Ms	106	111	90	4 x M10 x40	1,55
RS-636040007030	40 x 7	53 ÷ 56	Ms	85	87	50	4 x M6 x 20	0,50
RS-636040007040			Al					0,18
RS-636040010030	40 x 10	58 ÷ 61	Ms	92	94			0,52
RS-636040010040			Al					0,19
RS-636045007040	45 x 7	58 ÷ 61	Al	98	101	57	4 x M8 x 25	0,30

Montážní spony dle EN 14420-3 (DIN 2817), EN 14423 (DIN 2826)

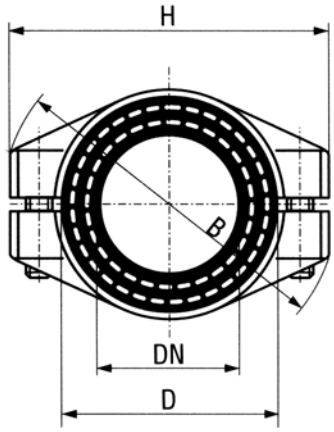

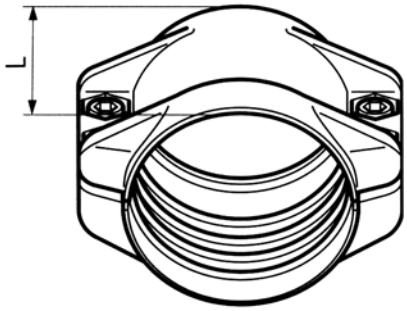

index	DN [mm]	D min-max [mm]	materiál	rozměry [mm] H	B	L	šroub	hmotnost [kg]
RS-636050008020	50 x 8	64 ÷ 67	SS	103	106	57	4 x M8 x 25	0,65
RS-636050008030			MS					0,71
RS-636050008040			Al					0,27
RS-635050009020	50 x 9	67 ÷ 69	SS	113	117	100	4 x M10 x 40	1,65
RS-635050009030			Ms					1,70
RS-636050010030	50 x 10	69 ÷ 71	Ms	107	110	57	4 x M8 x 25	0,81
RS-636050010040			Al					0,31
RS-635050010030			Ms	116	121	100	4 x M10 x 40	1,75
RS-635050012030	50 x 12	73 ÷ 76	Ms	128	132			2,40
RS-636065007020	65 x 7	78 ÷ 82	SS	118	121	75	4 x M8 x 25	1,05
RS-636065007030			Ms					1,20
RS-636065007040			Al					0,40
RS-636065010030	65 x 10	84 ÷ 87	Ms	124	126			1,30
RS-636065010040			Al					0,45
RS-635065010030			Ms	141	143	102	4 x M10 x 40	2,90
RS-635065012030	65 x 12	88 ÷ 91	Ms					2,40
RS-636075008020	75 x 8	89 ÷ 93	SS	131	133	77	4 x M8 x 25	1,15
RS-636075008030			Ms					1,25
RS-636075008040			Al					0,49
RS-636075010030	75 x 10	94 ÷ 97	Ms	138	140			1,40
RS-636075010040			Al					0,53
RS-635075010030			Ms	148	150	115	4 x M10 x 40	3,30
RS-636075012030	75 x 12	98 ÷ 101	Ms	148	150	77	4 x M8 x 25	1,85
RS-636075012040			Al	141	142			0,52
RS-635075012030	75 x 14	102 ÷ 105	Ms	148	150	115	4 x M10 x 40	2,85
RS-635075014030			Ms	155	157			3,90
RS-636080008030	80 x 8	94 ÷ 97	Ms	138	140	77	4 x M8 x 25	1,40
RS-636080008040			Al					0,47
RS-636080010030	80 x 10	99 ÷ 102	Ms	148	150			0,80
RS-636080010040			Al	141	142			0,51
RS-637100008020	100 x 8	114 ÷ 119	SS	164	167	120	4 x M10 x 40	3,00
RS-637100008030			Ms					3,40
RS-637100008040			Al					1,19
RS-637100010030	100 x 10	118 ÷ 122	Ms	185	187			5,60
RS-637100010040			Al	167	169			1,15
RS-637100012030	100 x 12	122 ÷ 126	Ms	185	187			5,00
RS-637100012040			Al	174	176			1,40
RS-637100014030	100 x 14	126 ÷ 130	Ms	185	187			4,80
RS-637100014040			Al	180	182			1,35
RS-637100016030	100 x 16	130 ÷ 134	Ms	185	187			3,75
RS-637100016040			Al					1,40
RS-637125010030	125 x 10	143 ÷ 148	Ms	211	214	145	6 x M12 x 50	8,20
RS-637125010040			Al	190	192		6 x M10 x 50	1,40
RS-637125013030	125 x13	149 ÷ 154	Ms	211	214		6 x M12 x 50	7,25
RS-637125013040			Al					2,65
RS-637125015030	125 x15	153 ÷ 158	Ms	218	224			8,10
RS-637125015040			Al					2,85
RS-637150010040	150 x10	168 ÷ 174	Al	231	235	182	6 x M12 x 50	3,75
RS-637150013040	150 x13	174 ÷ 180	Al	233	237			3,30
RS-637150015040	150 x15	178 ÷ 184	Al	244	248			3,70
RS-637200012040	200 x12	222 ÷ 229	Al	288	291	243	8 x M12 x 60	6,50
RS-637200016040	200 x16	230 ÷ 239	Al	294	298			6,75

Montážní spony dle EN 14420-3 (DIN 2817)

Materiál spony: Hliník
Pracovní tlak: 25 bar (EN 14420-3)

Ekonomická verze montážních objímek, určených pro koncovek s pojistným zámkem na hadici.
DN - vnitřní průměr hadice x síla stěny.

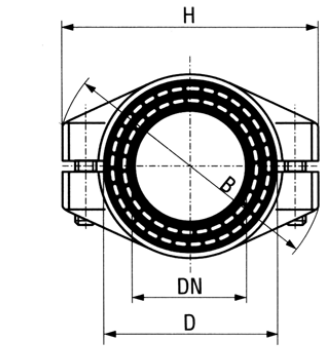

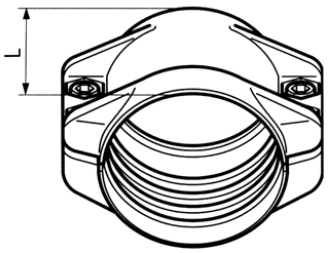

index	DN [mm]	D min÷max [mm]	materiál	rozměry [mm]		
				H	B	L
TI-SC-013-050-AL	13 x 5	22 ÷ 24	Al	50	51	59
TI-SC-019-060-AL	19 x 6	30 ÷ 33	Al	50	63	68
TI-SC-025-060-AL	25 x 6	36 ÷ 39	Al	50	69	75
TI-SC-025-080-AL	25 x 8	40 ÷ 43	Al	50	76	79
TI-SC-032-060-AL	32 x 6	43 ÷ 46	Al	50	76	77
TI-SC-032-080-AL	32 x 8	47 ÷ 50	Al	50	76	85
TI-SC-038-065-AL	38 x 6,5	50 ÷ 53	Al	50	83	85
TI-SC-038-080-AL	38 x 8	53 ÷ 56	Al	50	85	87
TI-SC-038-100-AL	38 x 10	57 ÷ 60	Al	50	85	92
TI-SC-040-070-AL	40 x 7	53 ÷ 56	Al	50	85	87
TI-SC-045-070-AL	45 x 7	58 ÷ 61	Al	57	98	101
TI-SC-050-060-AL	50 x 6	61 ÷ 65	Al	56	98	103
TI-SC-050-080-AL	50 x 8	63 ÷ 67	Al	56	102	106
TI-SC-050-100-AL	50 x 10	69 ÷ 71	Al	56	106	110
TI-SC-063-080-AL	63 x 8	78 ÷ 82	Al	74	120	121
TI-SC-063-100-AL	63 x 10	82 ÷ 85	Al	74	124	126
TI-SC-075-080-AL	75 x 8	89 ÷ 94	Al	76	132	133
TI-SC-075-100-AL	75 x 10	94 ÷ 97	Al	76	136	140
TI-SC-075-120-AL	75 x 12	99 ÷ 102	Al	77	148	142
TI-SC-080-080-AL	80 x 8	94 ÷ 97	Al	76	137	140
TI-SC-100-080-AL	100 x 8	114 ÷ 119	Al	120	166	167
TI-SC-100-100-AL	100 x 10	118 ÷ 122	Al	120	170	169
TI-SC-100-120-AL	100 x 12	122 ÷ 126	Al	120	174	176
TI-SC-100-140-AL	100 x 14	126 ÷ 130	Al	120	185	182
TI-SC-100-160-AL	100 x 16	130 ÷ 134	Al	120	185	187
TI-SC-125-100-AL	125 x 10	143 ÷ 148	Al	147	192	192
TI-SC-150-100-AL	150 x 10	167 ÷ 173	Al	180	227	235
TI-SC-150-130-AL	150 x 13	174 ÷ 180	Al	182	233	237
TI-SC-200-120-AL	200 x 12	222 ÷ 229	Al	240	284	291

Lisovací objímky pro průmyslové hadice typ L

Objímky typu L jsou určeny pro lisování hydraulických koncovek (koncovky pro vysokotlaké hadice typ Z) na průmyslové hadice (pryžové nebo plastové hadice s textilní výztuží nebo výztužnou spirálou - tlako-sací). Objímky je potřeba volit s ohledem na vnitřní průměr Dw a vnější průměr Dz hadice. Délka objímky L by neměla být větší než délka hadicového trnu koncovky Lk. Na objednávku lze dodat z nerezi AISI 316.

hydraulická koncovka

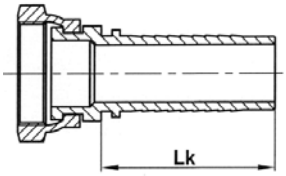

objímka typ L

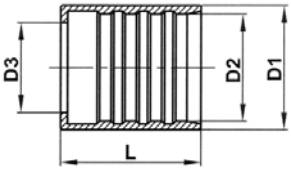

pryžová nebo plastová hadice

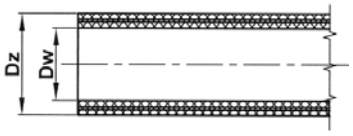

index (galvanizovaná ocel)	index (nerez AISI 304)	vnitřní průměr hadice [coul]	vnitřní průměr hadice [mm]	D1 [mm]	D2 [mm]	D3 [mm]	L [mm]
TI-L-15-04	TI-L-15-04-SS	1/4	6	19	15	11,6	30
TI-L-15-05	TI-L-15-05-SS	5/16	8	19	15	13,2	
TI-L-17-05	TI-L-17-05-SS			21	17		
TI-L-19-05	TI-L-19-05-SS			23	19		
TI-L-16-06	TI-L-16-06-SS	3/8	10	20	16	14,8	32
TI-L-18-06	TI-L-18-06-SS			22	18		
TI-L-19-06	TI-L-19-06-SS			23	19		
TI-L-20-06	TI-L-20-06-SS			24	20		
TI-L-24-06	TI-L-24-06-SS			28,4	24		
TI-L-22-08	TI-L-22-08-SS	1/2	12 ÷ 13	27	21,5	18,6	34
TI-L-24-08	TI-L-24-08-SS			29,5	24		
TI-L-26-08	TI-L-26-08-SS			30	25,5		
TI-L-28-08	TI-L-28-08-SS			33	28		36,5
TI-L-25-10	TI-L-25-10-SS	5/8	16	30	25	21,4	
TI-L-28-10	TI-L-28-10-SS			33	28		
TI-L-30-10	TI-L-30-10-SS			35	30		
TI-L-30-12	TI-L-30-12-SS	3/4	19 ÷ 20	36	30	24,8	40
TI-L-33-12	TI-L-33-12-SS			39	33		
TI-L-37-16	TI-L-37-16-SS	1	25	43	37	31	50
TI-L-39-16	TI-L-39-16-SS			45	39		51,5
TI-L-41-16	TI-L-41-16-SS			47	41		
TI-L-45-20	TI-L-45-20-SS	1.1/4	32	52	45	38,2	58
TI-L-48-20	TI-L-48-20-SS			55	48		60
TI-L-50-20	TI-L-50-20-SS			57	50		
TI-L-53-20	TI-L-53-20-SS			62	53		
TI-L-52-24	TI-L-52-24-SS	1.1/2	38 ÷ 40	59	52	44,8	64
TI-L-54-24	TI-L-54-24-SS			61	54		
TI-L-56-24	TI-L-56-24-SS			63	56		
TI-L-58-24	TI-L-58-24-SS			65	58		
TI-L-64-32	TI-L-64-32-SS	2	50 ÷ 51	73	64	57	70
TI-L-67-32	TI-L-67-32-SS			76	67		
TI-L-70-32	TI-L-70-32-SS			76,1	69,8		
TI-L-82-40	TI-L-82-40-SS	2.1/2	63 ÷ 65	89,8	82	71	92
TI-L-96-48	TI-L-96-48-SS	3	75 ÷ 80	106,4	96	88	

Příklad:
Hadice pro vodu IV-PATOS-13 o průměru Dw = 13 mm, Dz = 23 mm, koncovka TI-ZBW110-08-08, lisovací objímka TI-L-24-08. Lisována dle technologické instrukce IT-14.
Upozornění:
Pro lisování pryžových a plastových hadic s textilní výztuží lze také použít odpovídající objímky pro vysokotlaké termoplastové hadice (ZC-..., MC-...).

Lisovací objímky pro průmyslové hadice typ LDR, LD, LR

Objímky typu LDR, LD, LR jsou určeny pro lisování nerezových hygienických koncovek (s ozubeným trnem) typ NH-..K-... a koncovek s hladkým trnem pro montážní objímku RS, např. TW-KRS-..., NH-..R-... na průmyslové hadice (pryžové nebo plastové hadice s textilní výztuží nebo výztužnou spirálou - tlako-sací). Objímky je potřeba volit s ohledem na vnitřní průměr Dw a vnější průměr Dz hadice. Délka objímky L může být nepatrně větší (několik mm) než délka hadicového trnu koncovky Lk. Objímky LR - jen pro koncovky pro montážní objímku RS, LD - jen pro koncovky typ NH-..K-.... Na objednávku lze dodat z nerezi AISI 316.

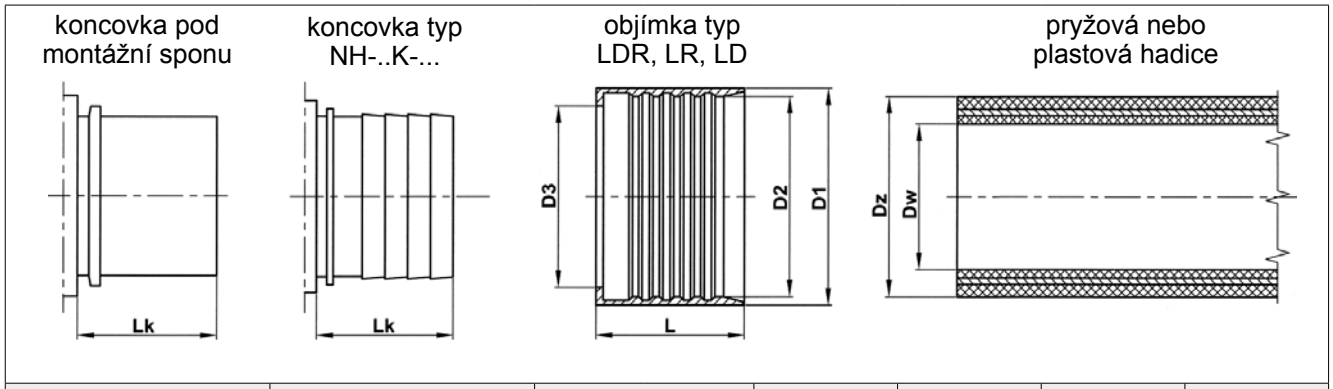

index (galvanizovaná ocel)	index (nerez AISI 304)	vnitřní průměr hadice [coul]	vnitřní průměr hadice [mm]	D1 [mm]	D2 [mm]	D3 [mm]	L [mm]
-	TI-LD-024-08-SS	1/2	12 ÷ 13	29,5	24	20	26
-	TI-LD-026-10-SS	5/8	16	31,5	26	21,4	26
-	TI-LD-030-12-SS	3/4	19 ÷ 20	36	30	25	33
-	TI-LR-030-12-SS			37		27	47
-	TI-LR-033-12-SS			40	33		
-	TI-LD-037-16-SS	1	25	43	37	32	33,5
TI-LR-037-16	TI-LR-037-16-SS			44		33	47
TI-LD-040-16	TI-LD-040-16-SS			46	40	32	33,5
TI-LR-040-16	TI-LR-040-16-SS			47		33	47
-	TI-LDR-042-20-SS	1.1/4	32	49	42	40	47
TI-LDR-045-20	TI-LDR-045-20-SS			52	45		
TI-LDR-048-20	TI-LDR-048-20-SS			55	48		
TI-LDR-050-24	TI-LDR-050-24-SS	1.1/2	38 ÷ 40	58	50	45,8	48
TI-LDR-056-24	TI-LDR-056-24-SS			63,6	56	45,2	47
-	TI-LDR-062-32-SS	2	50 ÷ 51	70	62	59	54
TI-LDR-064-32	TI-LDR-064-32-SS			72	64	59	54
TI-LDR-068-32	TI-LDR-068-32-SS			76	68		
TI-LDR-071-32	TI-LDR-071-32-SS			79	71		
TI-LDR-073-32	TI-LDR-073-32-SS			81	73		
TI-LDR-078-40	TI-LDR-078-40-SS	2.1/2	63 ÷ 65	86	78	74	68
TI-LDR-082-40	TI-LDR-082-40-SS			90	82		
TI-LDR-085-40	TI-LDR-085-40-SS			93	85		
TI-LDR-092-40	TI-LDR-092-40-SS			100	92		
TI-LDR-090-48	-	3	75 ÷ 80	98	90	86	73
TI-LDR-092-48	TI-LDR-092-48-SS			100	92		
TI-LDR-095-48	TI-LDR-095-48-SS			103	95		
TI-LDR-098-48	TI-LDR-098-48-SS			106	98		
TI-LDR-114-48	TI-LDR-114-48-SS			123	114		
TI-LR-115-64	-	4	100 ÷ 102		115	111	105
-	TI-LD-119-64-SS			127	119		73,5
TI-LR-120-64	TI-LR-120-64-SS			128	120		105
TI-LD-123-64	TI-LD-123-64-SS			131	123		73,5
TI-LR-123-64	TI-LR-123-64-SS						105
-	TI-LR-128-64-SS			136	128		
-	TI-LR-148-80-SS	5	125÷127	157,6	148	138,6	150,5