TUBES International®

Multispojky PMK

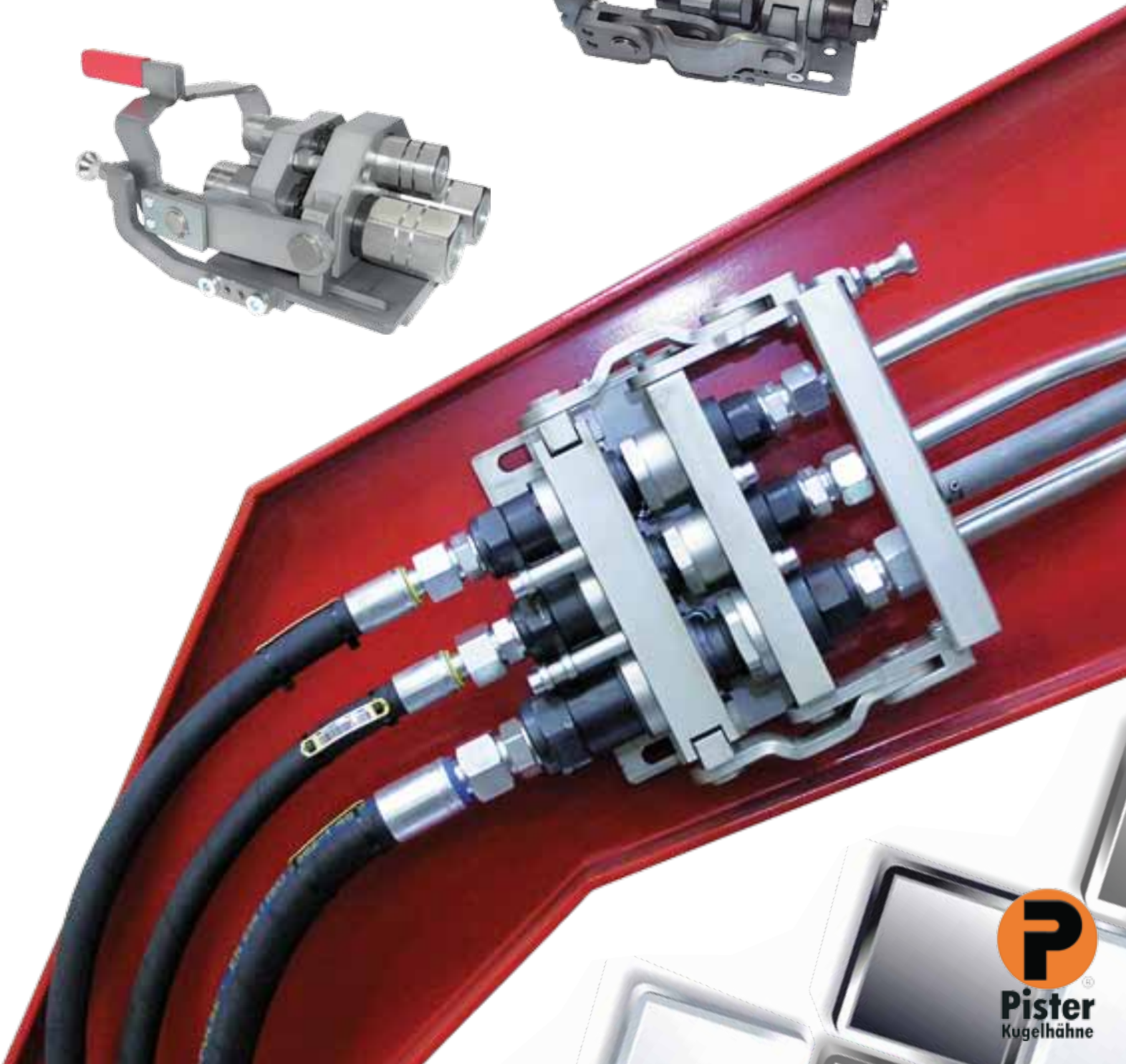

Pister® Kugelhähne

Princip funkce - obsluha

Spojování multispojky

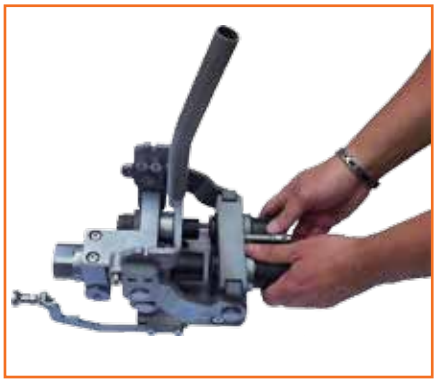

Vasdit spojkovou část do korpusu multispojky.

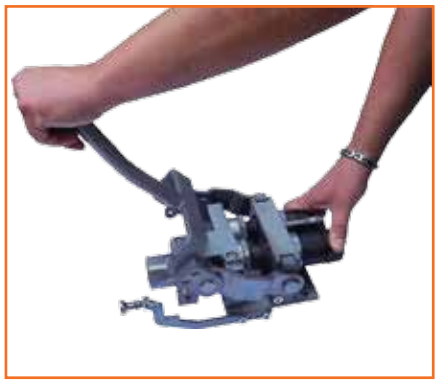

Zavřít páku.

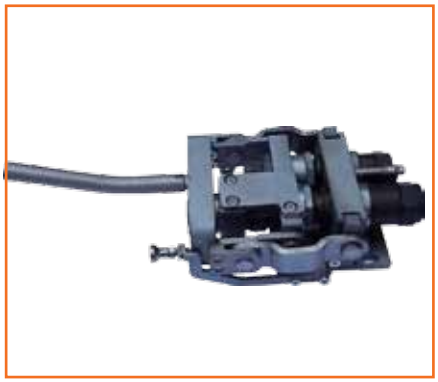

Po zacvaknutí pojistného kolíku je mechanismus uzavřen a rmultispojka je připravena k práci.

Rozpojování multispojky

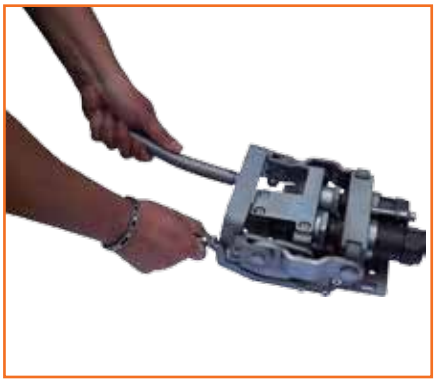

Odblokovat mechanismus zatažením za pojistný kolík.

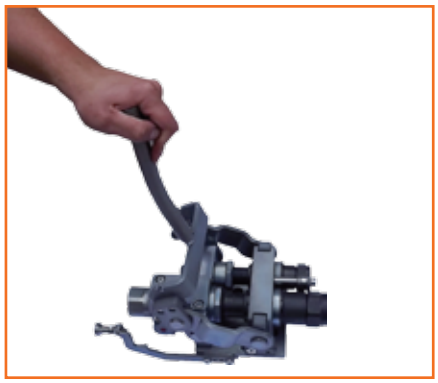

Otevřít páku.

Vyjmout spojkovou část z korpusu multispojky.

Ochranné příslušenství

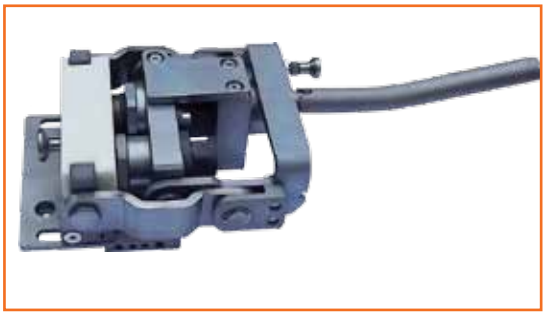

Ochranná deska spojkové části kompatibilní s korpusem multispojky.

Dokovací stanice spojkové části.

Dokovací stanice a ochranná deska chrání spojku před mechnickým poškozením, prachema nečistotami.

Konstrukce – charakteristika

- Solidní, modulová konstrukce
- Vyrobeno z tvrzené oceli
- Galvanický zinko-niklový antikorozní povlak
- Ze strany stroje : vsuvková část
- Ze stranynářadí : spojková část
- Multispojky speciální konstrukce na pořádání !

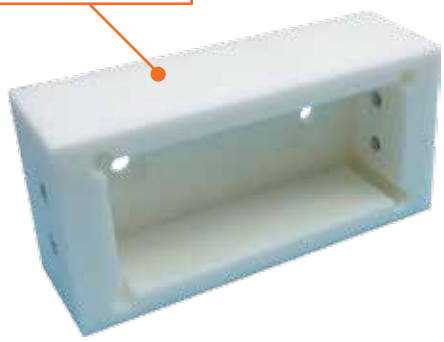

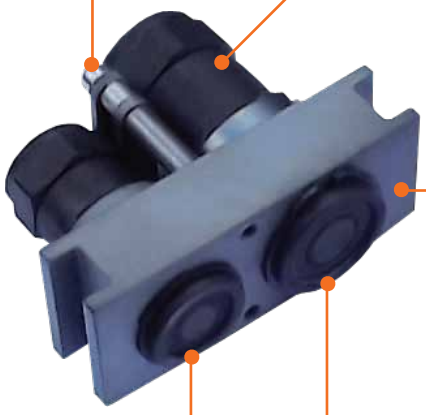

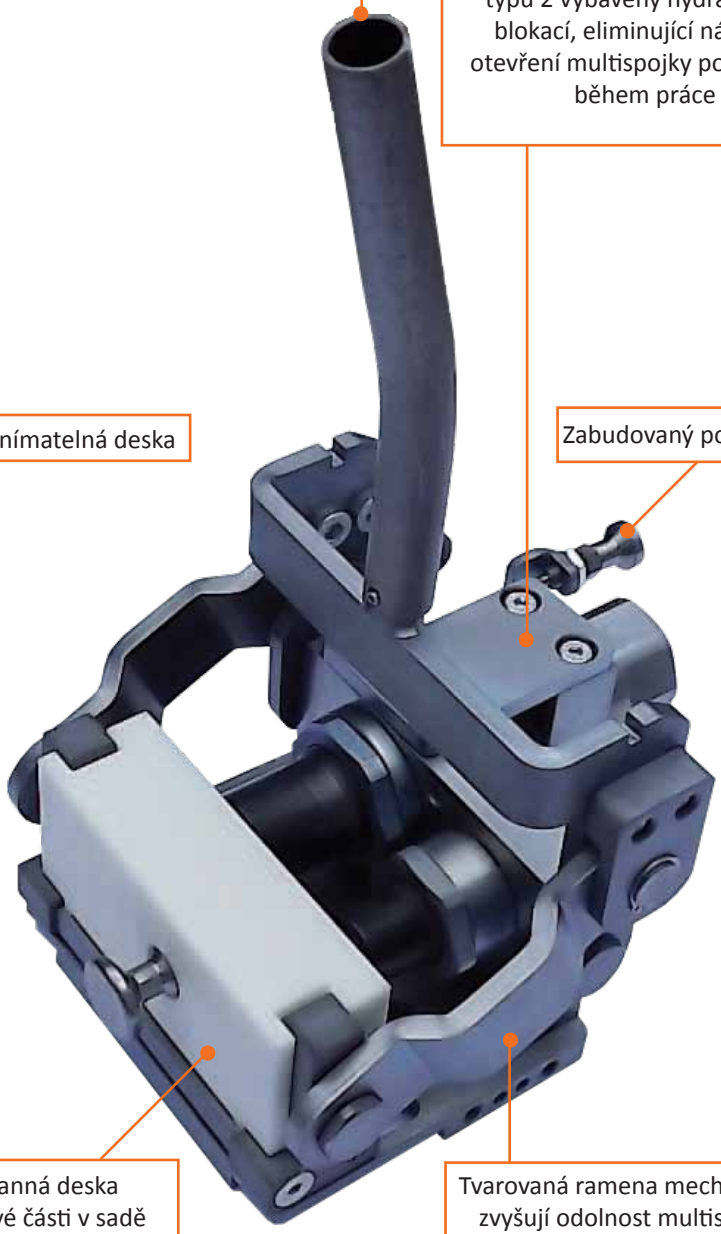

Technická data

Typ multispojky	**PMK-13/13-1 PMK-13/10/13-1**	**PMK-20/20-1 PMK-20/13/20-1**	**PMK-20/20-2 PMK-20/13/20-2 s hydraulickou blokací**	**PMK-25/25-2 s hydraulickou blokací**
Průtok při Δp = 3 bar [l/min]	50 l/min (DN 10) 90 l/min (DN 13)	90 l/min (DN 13) 170 l/min (DN 20)	90 l/min (DN 13) 250 l/min (DN 20)	650 l/min (DN 25)
Průtok při Δp = 5 bar [l/min]	75 l/min (DN 10) 125 l/min (DN 13)	125 l/min (DN 13) 220 l/min (DN 20)	125 l/min (DN 13) 350 l/min (DN 20)	800 l/min (DN 25)
Max. pracovní tlak	330 bar	330 bar	450 bar	375 bar
Použití (tonáž bagrů)	2,5 t - 8 t*	10 t - 16 t*	16 t - 30 t*	Od 30 t*
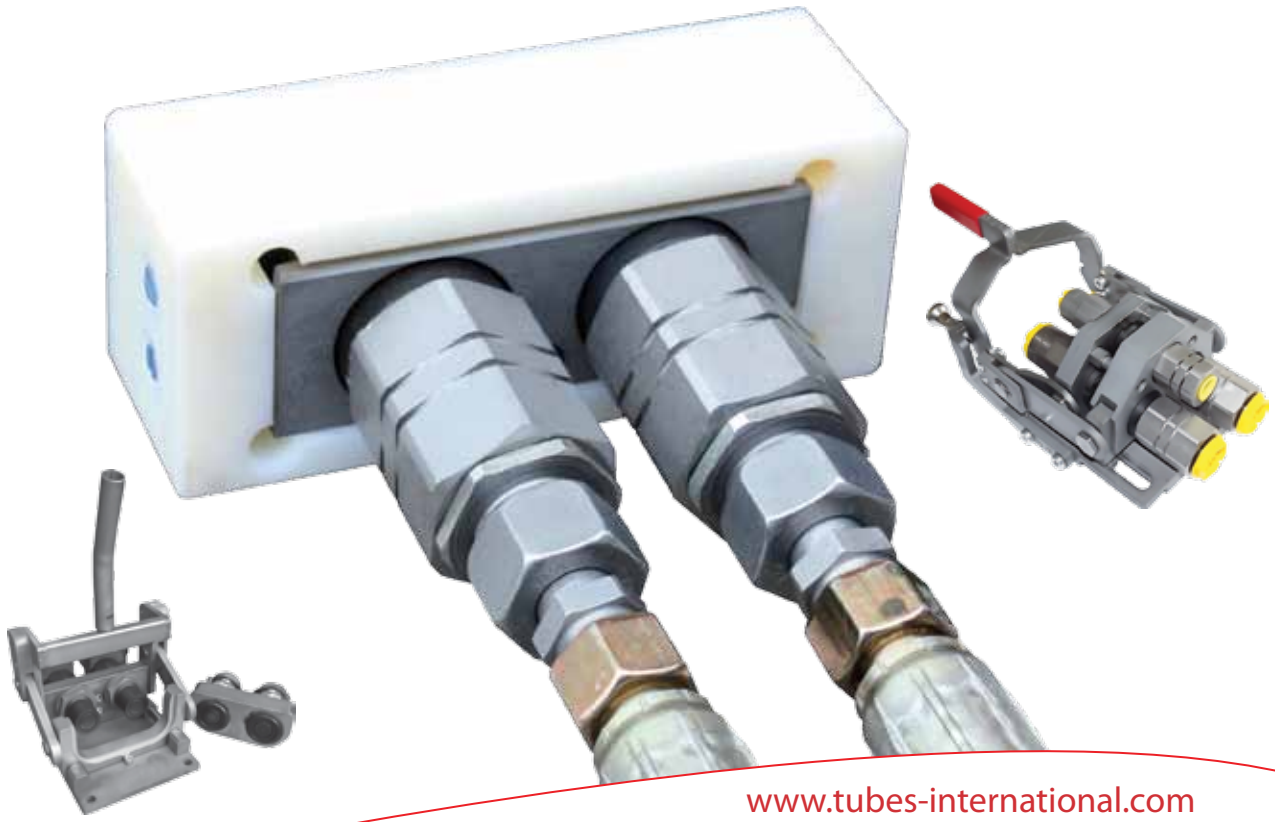
* - hodnota tonáže závislá na průtoku a pracovním tlaku